PERFEKTA
FŰTÉSRENDSZEREK

Padlókonvektor típus ismertető

A padlókonvektor részei

Rács

A padló konvektor látható felülete. A rács magassága minden esetben a keret magasságával egyezik. Általában 15x10 mm. Természetesen külön igény szerint más méretek is lehetségesek. Anyaga lehet: szinterezet acél (RAL színskála színei), szálcsiszolt rozsdamentes króm, alumínium vagy fa. A farácsokat tölgyből vagy bükkből készítjük, natúr, lakozott, vagy pácolt kivitelben. Hozott anyagból is vállaljuk a rács elkészítését.

Fűtőtest

A fűtőtestben 15-ös átmérőjű rézcsövek vezetik a vizet, s ezekre vannak felfűzve az alumínium lamellák. A fűtőtest típusa a megrendeléstől függ. Hossza a szerelődoboz hosszától 25 cm-rel rövidebb, a bekötéseknek biztosítva ezzel helyet. A fűtőtest forrasztott, nyomáspróbázott, légtelenítővel ellátott, valamint feketére festett. A bekötési csonkokat 15-ös belső menetes forrvég-gel látjuk el.

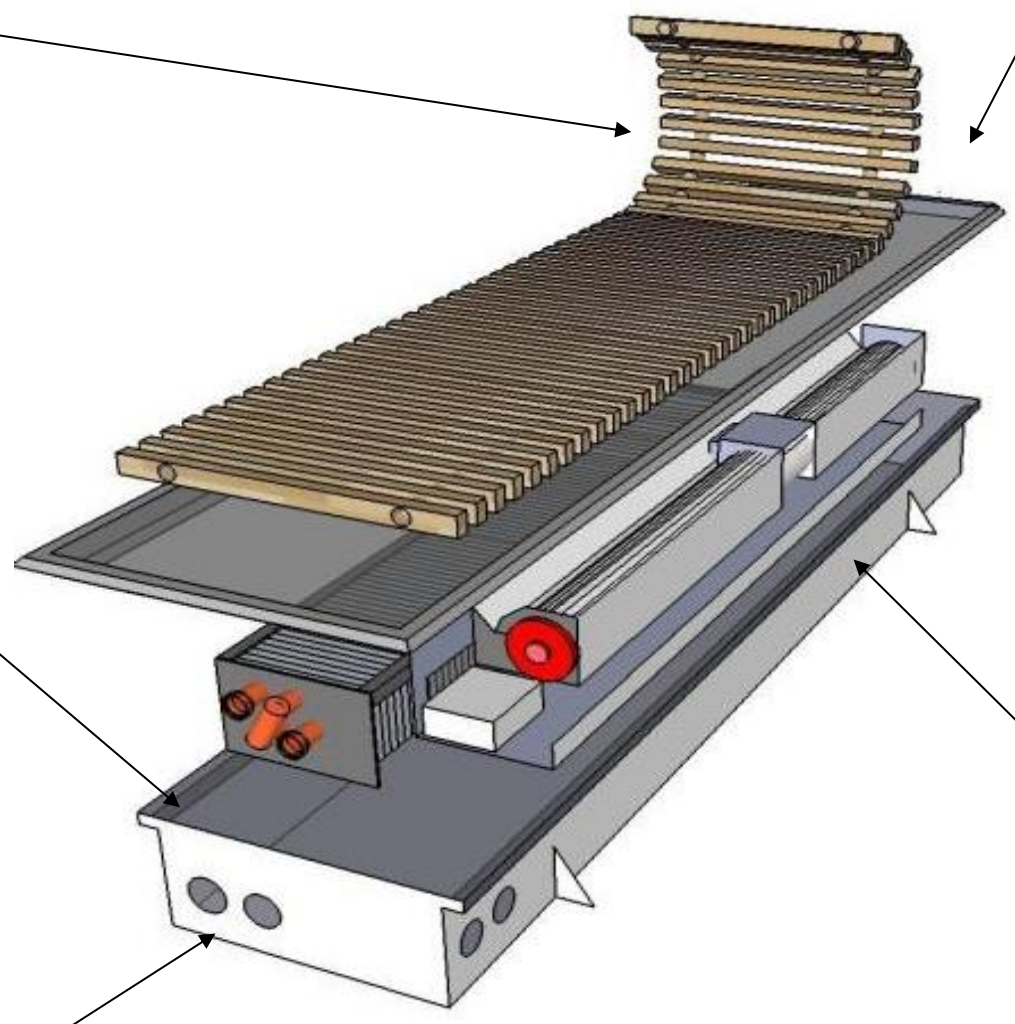

Keret

A szerelődoboz fedésére és a rács elhelyezésére szolgál. Két alap típus van: rátakaró „Z” valamint a mellétakaró „L”. A rátakarót elsősorban parkettához ajánljuk ahol nem olyan szép a parketta végződése. Ez a típus a csatorna szélességétől minden oldalától 17 mm lelóg. Ennél a típusnál fontos, hogy kellő helyet kell biztosítani a csatorna és a fal között, hogy legyen hely a rátakaráshoz. A mellétakaró „L”keretet csempéhez, járólaphoz ajánljuk.

Ventilátor

(Csak a ventilátoros típusoknál van) Ventilátor ház, ventilátor, védőrács, bekötődoboz. A ventilátor egy tartóházra van rögzítve, ami tartalmazza a kábeleket és a bekötési dobozt. A ventilátor termosztáthoz való csatlakozatását nem mi biztosítjuk. Rendelésre tudunk termosztátot biztosítani. A ventilátor bekötését ajánlott elektronikai szakemberre bízni.

Szerelődoboz

Felülnyitott acéltok, 1 mm falvastagságú feketére szinterezett acéllemezből – mely a fűtőtest és a ventilátor elhelyezésére szolgál. Szintbe helyezését beton fülek és szintbeállító csavarok biztosítják. Szerelés (építkezés) közben a rács elhelyezéséig takaró pozdorjával látjuk el, mely óvja a sérülésektől a fűtőtestet és magassága egyben a végleges járószintet mutatja. A szerelődobozon a rendelésnél megadott bekötési pontokat alakítunk ki.

PERFEKTA
FŰTÉSRENDSZEREK

PK4-1V

típusú ventilátorral szerelt padlókonvektor

Általános jellemzők

Közepes fűtő teljesítményű, 3 fokozatba kapcsolható, 230 v-os ventilátorral, szerelt padlókonvektor. Általános belső terek fűtésére, kiegészítő valamint megfelelő hosszban fő fűtésként ajánljuk.

Minden PERFEKTA padlókonvektor megrendelésre készül.

Padlókonvektorok hő leadása (W) EN 442 szerint a 75/65/20 °C-on lettek bemérve.

Műszaki adatok

-Mélység: 105 mm
-Szélesség: 280 mm

- Hőleadó egység anyaga: rézcső, alumínium lamellákkal.
- Konvektorház anyaga: porfestett acél.
- Csatlakozások: 2 x G ½" – belső menet
- Megengedett rendszernyomás: 10 bar
- Maximális megengedett hőmérséklet: 110 ˚C
- Próbanyomás: 13 bar

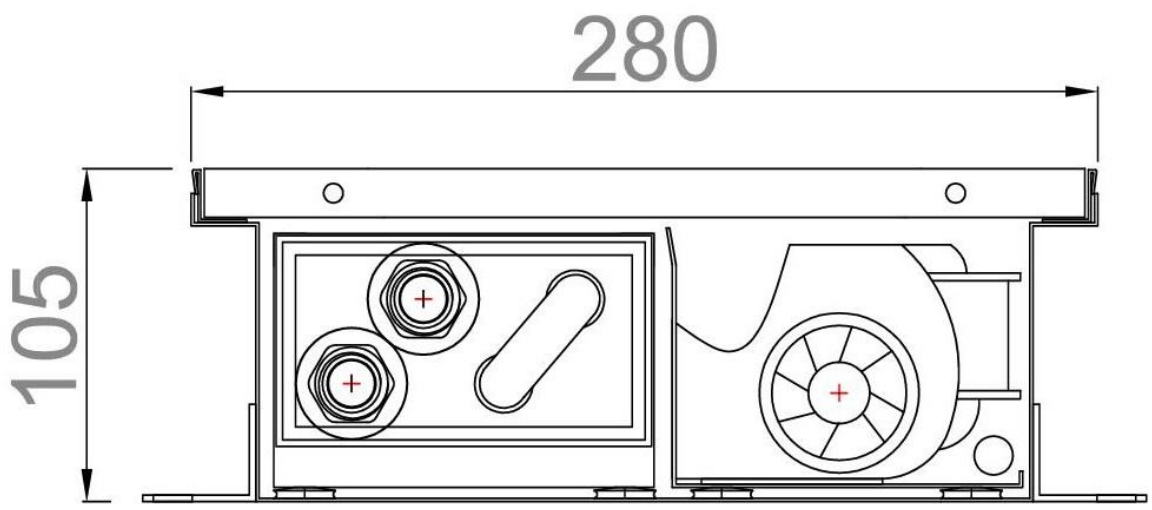

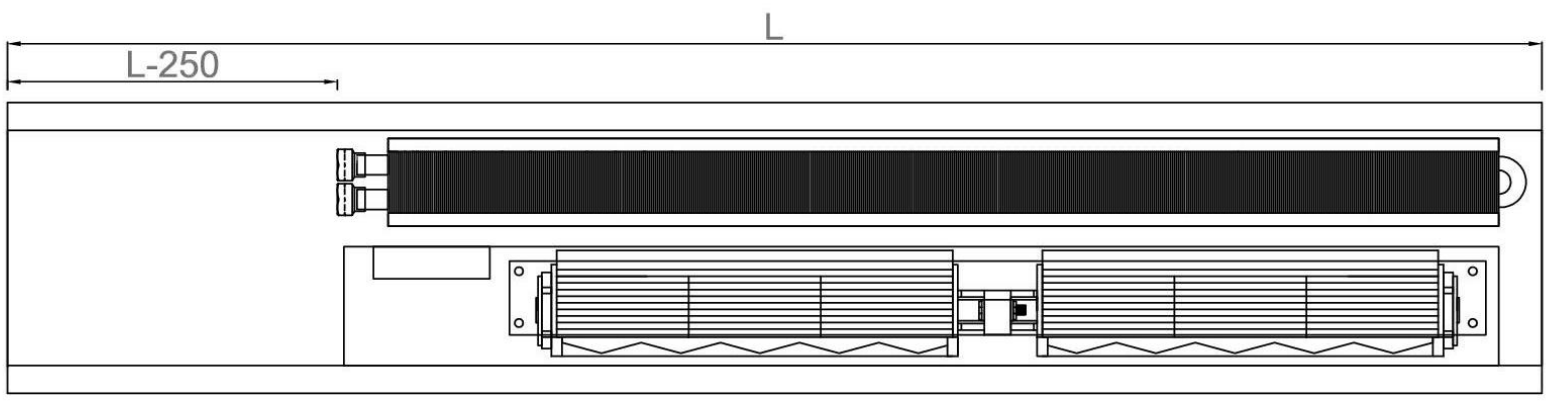

L - konvektor teljes hossza, Lr – hőleadó regiszter hossza, Lr=L - 250 mm

PERFEKTA FŰTÉSRENDSZEREK

Hő leadási egyenletek és teljesítmény adatok

$$Q = Q_N\left(\frac{\Delta t_k}{60}\right)^n$$

$$\Delta t_k = \left(\frac{t_e + t_v}{2}\right) - t_{sz}$$

ahol:

- n –hő exponens 1,15077
- Q – fűtő teljesítmény [W]
- QN - névleges hő leadás [W]
- ΔtK - közepes hőmérséklet különbség [˚C]
- Te - fűtővíz előremenő hőmérséklete [˚C]
- Tv - fűtővíz visszatérő hőmérséklete [˚C]
- Tsz - helyiség vonatkoztatási hőmérséklete [˚C]
- L – padlókonvektor teljes hossza [mm]

PK4-1V Ventilátor kikapcsolva

L		1000			1250			1500		
Tsz		15	20	22	15	20	22	15	20	22
Te/Tv	85/75	438	404	390	584	538	520	730	673	650
	75/65	369	335	321	492	446	428	615	558	535
	65/55	300	266	252	400	354	336	500	443	420
	55/45	231	197	183	308	262	244	385	328	305
	45/35	162	128	114	216	170	152	270	213	190
L		1750			2000			2250		
Tsz		15	20	22	15	20	22	15	20	22
Te/Tv	85/75	877	808	780	1023	942	910	1169	1077	1040
	75/65	739	670	642	862	781	749	985	893	856
	65/55	601	532	504	701	620	588	801	709	672
	55/45	463	394	366	540	459	427	617	525	488
	45/35	325	256	228	379	298	266	433	341	304
L		2500			2750			3000		
Tsz		15	20	22	15	20	22	15	20	22
Te/Tv	85/75	1315	1211	1170	1461	1346	1300	1607	1481	1430
	75/65	1108	1004	963	1231	1116	1070	1354	1228	1177
	65/55	901	797	756	1001	886	840	1101	975	924
	55/45	694	590	549	771	656	610	848	722	671
	45/35	487	383	342	541	426	380	595	468	418

PK4-1V 1. fokozat

L		1000			1250			1500		
Tsz		15	20	22	15	20	22	15	20	22
Te/Tv	85/75	1106	1024	991	1474	1365	1321	1843	1706	1651
	75/65	942	860	827	1256	1146	1103	1569	1433	1378
	65/55	778	696	663	1037	928	884	1296	1160	1105
	55/45	614	532	499	819	709	666	1023	887	832
	45/35	450	368	335	600	491	447	750	614	559
L		1750			2000			2250		
Tsz		15	20	22	15	20	22	15	20	22
Te/Tv	85/75	2211	2047	1982	2580	2388	2312	2948	2730	2642
	75/65	1883	1720	1654	2197	2006	1930	2511	2293	2205
	65/55	1556	1392	1326	1815	1624	1547	2074	1856	1768
	55/45	1228	1064	999	1433	1241	1165	1637	1419	1331
	45/35	900	736	671	1050	859	783	1200	982	894
L		2500			2750			3000		
Tsz		15	20	22	15	20	22	15	20	22
Te/Tv	85/75	3317	3071	2973	3685	3412	3303	4054	3753	3633
	75/65	2825	2579	2481	3139	2866	2757	3453	3152	3032
	65/55	2333	2088	1989	2593	2320	2210	2852	2552	2431
	55/45	1842	1596	1498	2047	1773	1664	2251	1951	1831
	45/35	1350	1104	1006	1500	1227	1118	1650	1350	1230

PK4-1V 2. fokozat

L		1000			1250			1500		
Tsz		15	20	22	15	20	22	15	20	22
Te/Tv	85/75	1321	1218	1176	1762	1624	1569	2202	2030	1961
	75/65	1114	1011	970	1486	1348	1293	1857	1685	1616
	65/55	908	804	763	1210	1072	1017	1513	1340	1271
	55/45	701	597	556	934	796	741	1168	995	926
	45/35	494	390	349	658	521	465	823	651	582
L		1750			2000			2250		
Tsz		15	20	22	15	20	22	15	20	22
Te/Tv	85/75	2643	2436	2353	3083	2842	2745	3523	3248	3137
	75/65	2229	2022	1939	2600	2359	2262	2972	2696	2586
	65/55	1815	1608	1525	2118	1876	1780	2420	2144	2034
	55/45	1401	1195	1112	1635	1394	1297	1869	1593	1482
	45/35	988	781	698	1152	911	814	1317	1041	931
L		2500			2750			3000		
Tsz		15	20	22	15	20	22	15	20	22
Te/Tv	85/75	3964	3653	3529	4404	4059	3922	4845	4465	4314
	75/65	3343	3033	2909	3715	3370	3232	4086	3707	3555
	65/55	2723	2412	2288	3025	2680	2542	3328	2948	2797
	55/45	2102	1792	1668	2336	1991	1853	2569	2190	2038
	45/35	1481	1171	1047	1646	1301	1163	1811	1431	1280

PK4-1V 3. fokozat

L		1000			1250			1500		
Tsz		15	20	22	15	20	22	15	20	22
Te/Tv	85/75	1642	1517	1467	2190	2022	1955	2737	2528	2444
	75/65	1391	1265	1215	1855	1687	1620	2319	2109	2025
	65/55	1140	1014	964	1520	1352	1285	1900	1690	1606
	55/45	888	763	712	1185	1017	950	1481	1271	1187
	45/35	637	511	461	849	682	615	1062	852	769
L		1750			2000			2250		
Tsz		15	20	22	15	20	22	15	20	22
Te/Tv	85/75	3285	3034	2933	3832	3539	3422	4380	4045	3911
	75/65	2782	2531	2430	3246	2953	2835	3710	3375	3241
	65/55	2280	2028	1928	2659	2366	2249	3039	2704	2570
	55/45	1777	1526	1425	2073	1780	1662	2369	2034	1900
	45/35	1274	1023	922	1487	1193	1076	1699	1364	1230
L		2500			2750			3000		
Tsz		15	20	22	15	20	22	15	20	22
Te/Tv	85/75	4927	4550	4400	5475	5056	4888	6022	5562	5377
	75/65	4173	3796	3646	4637	4218	4051	5101	4640	4456
	65/55	3419	3042	2892	3799	3380	3213	4179	3718	3534
	55/45	2665	2288	2137	2961	2543	2375	3258	2797	2612
	45/35	1911	1534	1383	2124	1705	1537	2336	1875	1691

PERFEKTA FŰTÉSRENDSZEREK

PERFEKTA
FŰTÉSRENDSZEREK

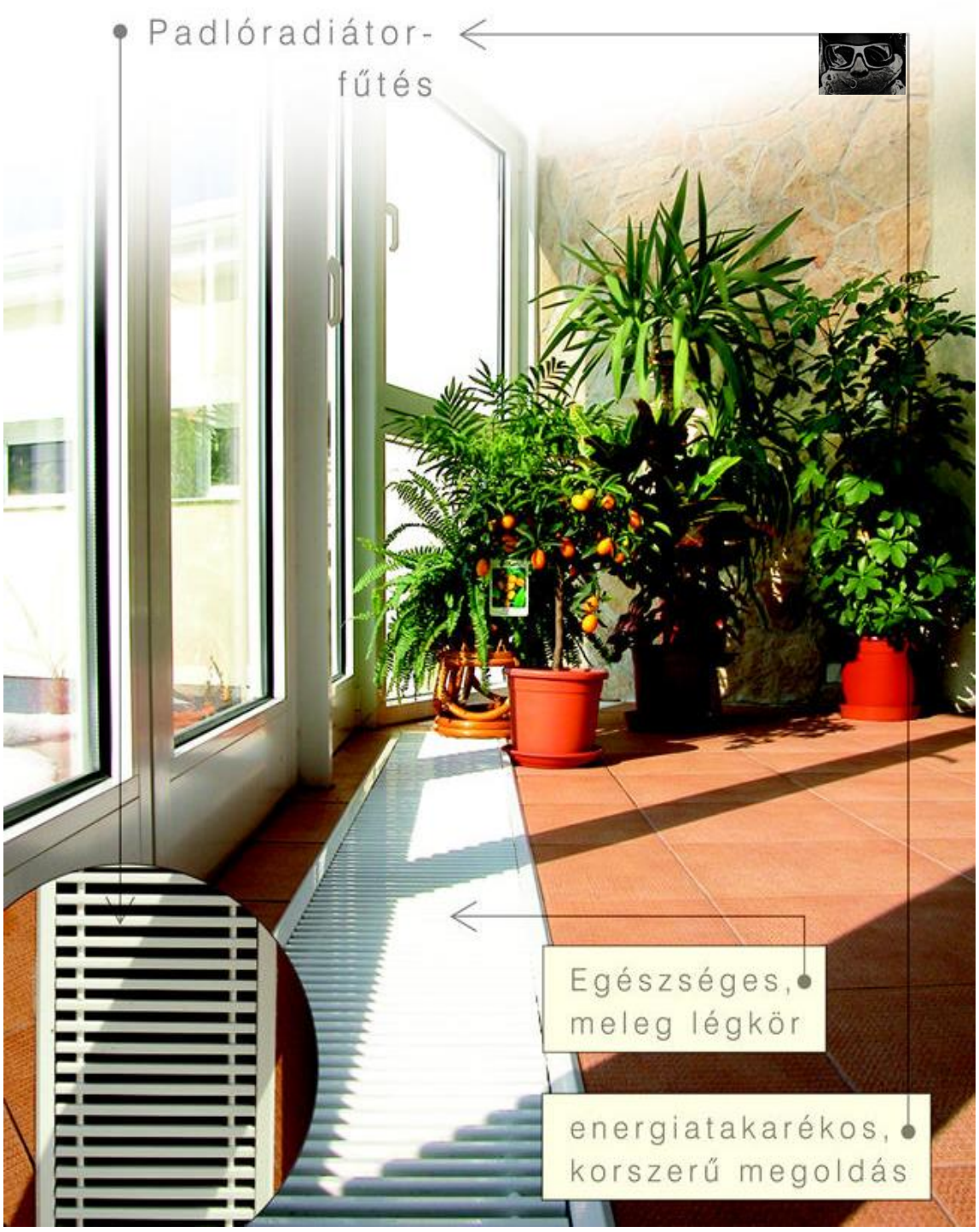

Elérhetőség:

www.perfekta.hu

info@perfekta.hu

+36 30 921 1992

1045 Budapest Elem u. 5-7
(bejárat a Bécsi utca felőli portánál)