PERFEKTA
FŰTÉSRENDSZEREK

Padlókonvektor típus ismertető

A padlókonvektor részei

Rács

A padló konvektor látható felülete. A rács magassága minden esetben a keret magasságával egyezik. Általában 15x10 mm. Természetesen külön igény szerint más méretek is lehetségesek. Anyaga lehet: szinterezet acél (RAL színskála színei), szálcsiszolt rozsdamentes króm, alumínium vagy fa. A farácsokat tölgyből vagy bükkből készítjük, natúr, lakozott, vagy pácolt kivitelben. Hozott anyagból is vállaljuk a rács elkészítését.

Fűtőtest

A fűtőtestben 15-ös átmérőjű rézcsövek vezetik a vizet, s ezekre vannak felfűzve az alumínium lamellák. A fűtőtest típusa a megrendeléstől függ. Hossza a szerelődoboz hosszától 25 cm-rel rövidebb, a bekötéseknek biztosítva ezzel helyet. A fűtőtest forrasztott, nyomáspróbázott, légtelenítővel ellátott, valamint feketére festett. A bekötési csonkokat 15-ös belső menetes forrvég-gel látjuk el.

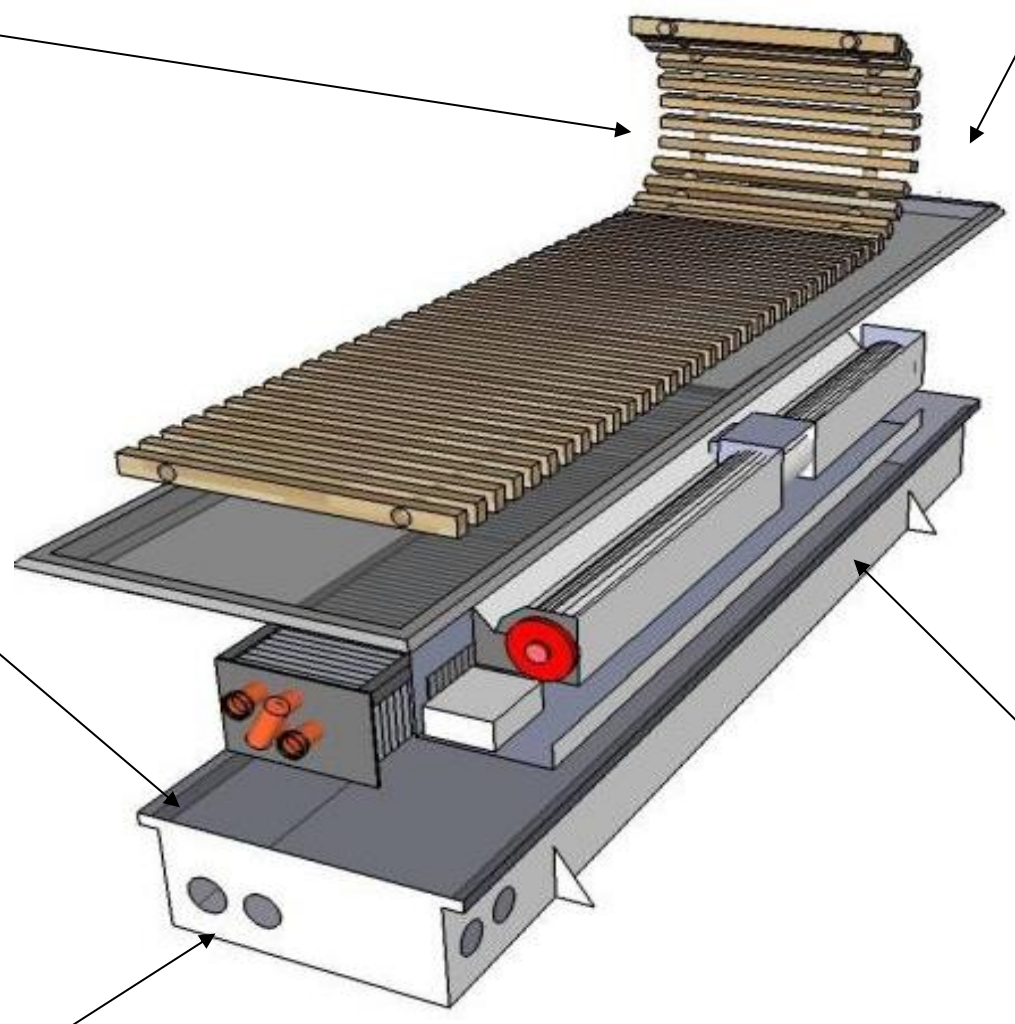

Keret

A szerelődoboz fedésére és a rács elhelyezésére szolgál. Két alap típus van: rátakaró „Z” valamint a mellétakaró „L”. A rátakarót elsősorban parkettához ajánljuk ahol nem olyan szép a parketta végződése. Ez a típus a csatorna szélességétől minden oldalától 17 mm lelóg. Ennél a típusnál fontos, hogy kellő helyet kell biztosítani a csatorna és a fal között, hogy legyen hely a rátakaráshoz. A mellétakaró „L”keretet csempéhez, járólaphoz ajánljuk.

Ventilátor

(Csak a ventilátoros típusoknál van) Ventilátor ház, ventilátor, védőrács, bekötődoboz. A ventilátor egy tartóházra van rögzítve, ami tartalmazza a kábeleket és a bekötési dobozt. A ventilátor termosztáthoz való csatlakozatását nem mi biztosítjuk. Rendelésre tudunk termosztátot biztosítani. A ventilátor bekötését ajánlott elektronikai szakemberre bízni.

Szerelődoboz

Felülnyitott acéltok, 1 mm falvastagságú feketére szinterezett acéllemezből – mely a fűtőtest és a ventilátor elhelyezésére szolgál. Szintbe helyezését beton fülek és szintbeállító csavarok biztosítják. Szerelés (építkezés) közben a rács elhelyezéséig takaró pozdorjával látjuk el, mely óvja a sérülésektől a fűtőtestet és magassága egyben a végleges járószintet mutatja. A szerelődobozon a rendelésnél megadott bekötési pontokat alakítunk ki.

PERFEKTA
FŰTÉSRENDSZEREK

PK4-2MV

típusú ventilátorral szerelt padlókonvektor

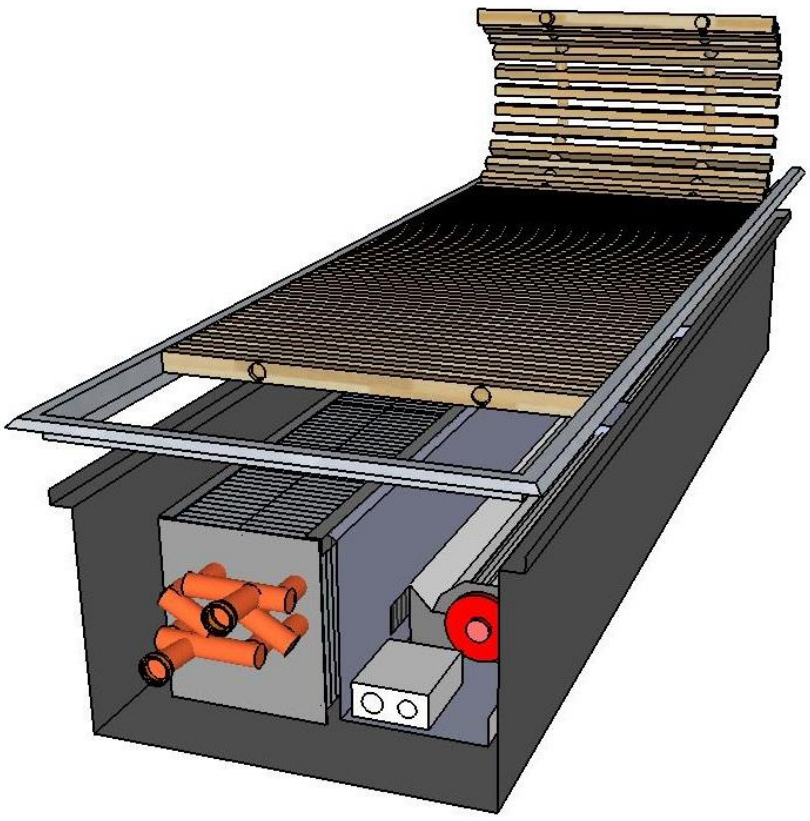

Általános jellemzők

Magas fűtő teljesítményű, 3 fokozatba kapcsolható, 230 v-os ventilátorral, szerelt padlókonvektor. Általános belső terek fűtésére, kiegészítő valamint megfelelő hosszban fő fűtésként ajánljuk.

Minden PERFEKTA padlókonvektor megrendelésre készül.

Padlókonvektorok hő leadása (W) EN 442 szerint a 75/65/20 °C-on lettek bemérve.

Műszaki adatok

-Mélység: 155 mm
-Szélesség: 280 mm

- Hőleadó egység anyaga: rézcső, alumínium lamellákkal.
- Konvektor ház anyaga: porfestett acél.
- Csatlakozások: 2 x G ½" – belső menet
- Megengedett rendszernyomás: 10 bar
- Maximális megengedett hőmérséklet: 110 ˚C
- Próbanyomás: 13 bar

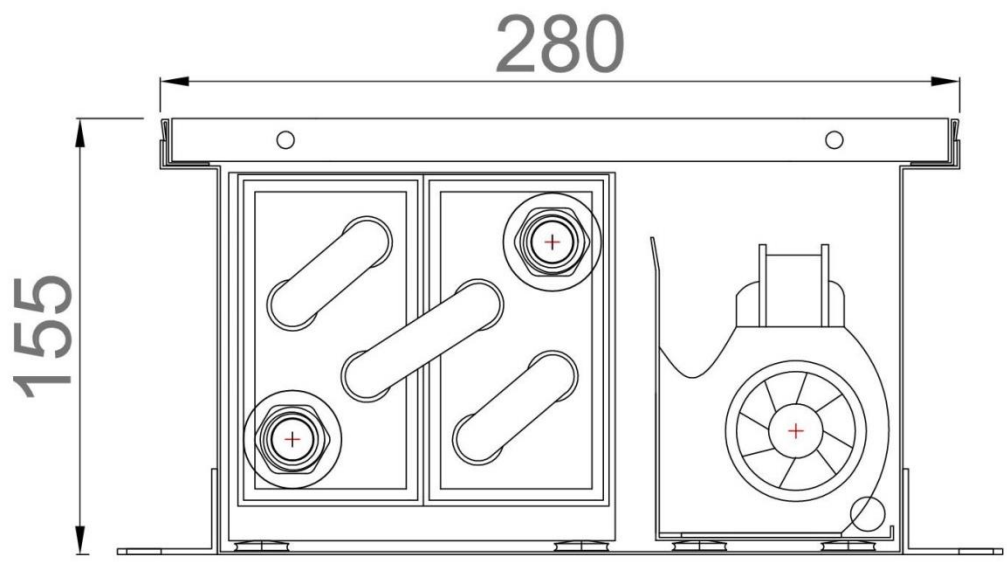

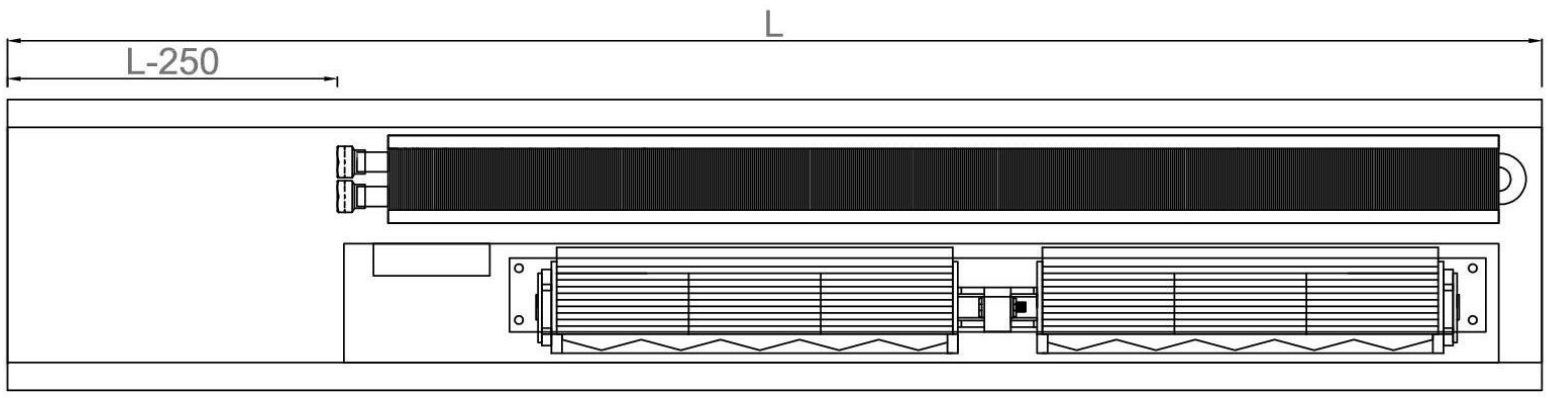

L - konvektor teljes hossza, Lr – hőleadó regiszter hossza, Lr=L - 250 mm

PERFEKTA FŰTÉSRENDSZEREK

Hő leadási egyenletek és teljesítmény adatok

$$Q = Q_N\left(\frac{\Delta t_k}{60}\right)^n$$

$$\Delta t_k = \left(\frac{t_e + t_v}{2}\right) - t_{sz}$$

ahol:

- n - hőexponens
- Q – fűtő teljesítmény [W]
- QN - névleges hőleadás [W]
- ΔtK - közepes hőmérséklet különbség [˚C]
- Te - fűtővíz előremenő hőmérséklete [˚C]
- Tv - fűtővíz visszatérő hőmérséklete [˚C]
- Tsz - helyiség vonatkoztatási hőmérséklete [˚C]
- L – padlókonvektor teljes hossza [mm]

PK4-2MV 0. fokozat

L		1000			1250			1500		
Tsz		15	20	22	15	20	22	15	20	22
Te/Tv	85/75	323	313	308	430	417	411	538	521	514
	75/65	302	290	286	402	387	381	503	484	476
	65/55	278	266	260	371	354	347	464	443	433
	55/45	252	236	230	335	315	307	419	394	383
	45/35	220	201	192	293	268	257	366	335	321
L		1750			2000			2250		
Tsz		15	20	22	15	20	22	15	20	22
Te/Tv	85/75	646	625	617	753	729	720	861	834	822
	75/65	604	581	571	704	678	667	805	775	762
	65/55	557	531	520	650	620	607	742	708	694
	55/45	503	473	460	587	552	537	671	631	613
	45/35	439	402	385	513	469	449	586	536	513
L		2500			2750			3000		
Tsz		15	20	22	15	20	22	15	20	22
Te/Tv	85/75	969	938	925	1076	1042	1028	1184	1146	1131
	75/65	906	871	857	1006	968	952	1107	1065	1048
	65/55	835	797	780	928	885	867	1021	974	954
	55/45	755	709	690	839	788	767	923	867	843
	45/35	659	602	577	732	669	642	806	736	706

PK4-2MV 1. fokozat

L		1000			1250			1500		
Tsz		15	20	22	15	20	22	15	20	22
Te/Tv	85/75	1535	1393	1337	2046	1857	1782	2558	2322	2228
	75/65	1254	1117	1063	1671	1489	1417	2089	1861	1771
	65/55	983	852	801	1311	1136	1068	1638	1420	1335
	55/45	725	601	553	966	802	737	1208	1002	922
	45/35	482	368	324	643	490	432	803	613	540
L		1750			2000			2250		
Tsz		15	20	22	15	20	22	15	20	22
Te/Tv	85/75	3070	2786	2674	3581	3250	3119	4093	3714	3565
	75/65	2507	2234	2126	2925	2606	2480	3343	2978	2834
	65/55	1966	1704	1602	2293	1988	1868	2621	2272	2135
	55/45	1450	1203	1106	1691	1403	1290	1933	1603	1475
	45/35	964	736	647	1125	858	755	1286	981	863
L		2500			2750			3000		
Tsz		15	20	22	15	20	22	15	20	22
Te/Tv	85/75	4604	4179	4011	5116	4643	4456	5628	5107	4902
	75/65	3761	3350	3189	4178	3723	3543	4596	4095	3897
	65/55	2949	2556	2402	3276	2840	2669	3604	3124	2936
	55/45	2174	1804	1659	2416	2004	1843	2658	2205	2028
	45/35	1446	1104	971	1607	1226	1079	1768	1349	1187

PK4-2MV 2. fokozat

L		1000			1250			1500		
Tsz		15	20	22	15	20	22	15	20	22
Te/Tv	85/75	1640	1500	1444	2186	2000	1926	2733	2500	2407
	75/65	1362	1225	1170	1815	1633	1560	2269	2041	1950
	65/55	1089	955	902	1452	1274	1203	1815	1592	1504
	55/45	824	694	643	1098	925	857	1373	1156	1071
	45/35	566	442	393	755	589	524	944	737	655
L		1750			2000			2250		
Tsz		15	20	22	15	20	22	15	20	22
Te/Tv	85/75	3279	3000	2889	3826	3500	3370	4373	4000	3852
	75/65	2723	2449	2341	3177	2858	2731	3631	3266	3121
	65/55	2178	1911	1805	2541	2229	2106	2905	2548	2407
	55/45	1647	1388	1285	1922	1619	1499	2196	1850	1713
	45/35	1133	884	786	1322	1031	917	1510	1178	1048
L		2500			2750			3000		
Tsz		15	20	22	15	20	22	15	20	22
Te/Tv	85/75	4919	4500	4333	5466	5000	4815	6012	5500	5296
	75/65	4085	3674	3511	4539	4082	3901	4993	4490	4291
	65/55	3268	2866	2707	3631	3185	3008	3994	3503	3309
	55/45	2471	2081	1928	2745	2313	2142	3020	2544	2356
	45/35	1699	1326	1179	1888	1473	1310	2077	1620	1441

PK4-2MV 3. fokozat

L		1000			1250			1500		
Tsz		15	20	22	15	20	22	15	20	22
Te/Tv	85/75	1967	1806	1742	2623	2408	2323	3278	3010	2903
	75/65	1646	1487	1424	2195	1983	1898	2744	2478	2373
	65/55	1329	1172	1110	1772	1563	1480	2215	1954	1850
	55/45	1017	863	801	1356	1150	1069	1694	1438	1336
	45/35	710	560	500	947	746	667	1184	933	834
L		1750			2000			2250		
Tsz		15	20	22	15	20	22	15	20	22
Te/Tv	85/75	3934	3612	3484	4590	4214	4065	5246	4816	4645
	75/65	3292	2974	2847	3841	3470	3322	4390	3966	3797
	65/55	2658	2344	2220	3101	2735	2590	3544	3126	2960
	55/45	2033	1725	1603	2372	2013	1870	2711	2300	2137
	45/35	1420	1120	1001	1657	1306	1167	1894	1493	1334
L		2500			2750			3000		
Tsz		15	20	22	15	20	22	15	20	22
Te/Tv	85/75	5901	5418	5226	6557	6021	5807	7213	6623	6387
	75/65	4938	4461	4271	5487	4957	4746	6036	5453	5220
	65/55	3987	3517	3329	4430	3907	3699	4873	4298	4069
	55/45	3050	2588	2404	3389	2875	2671	3728	3163	2938
	45/35	2131	1679	1501	2367	1866	1668	2604	2053	1835

PERFEKTA FŰTÉSRENDSZEREK

PERFEKTA
FŰTÉSRENDSZEREK

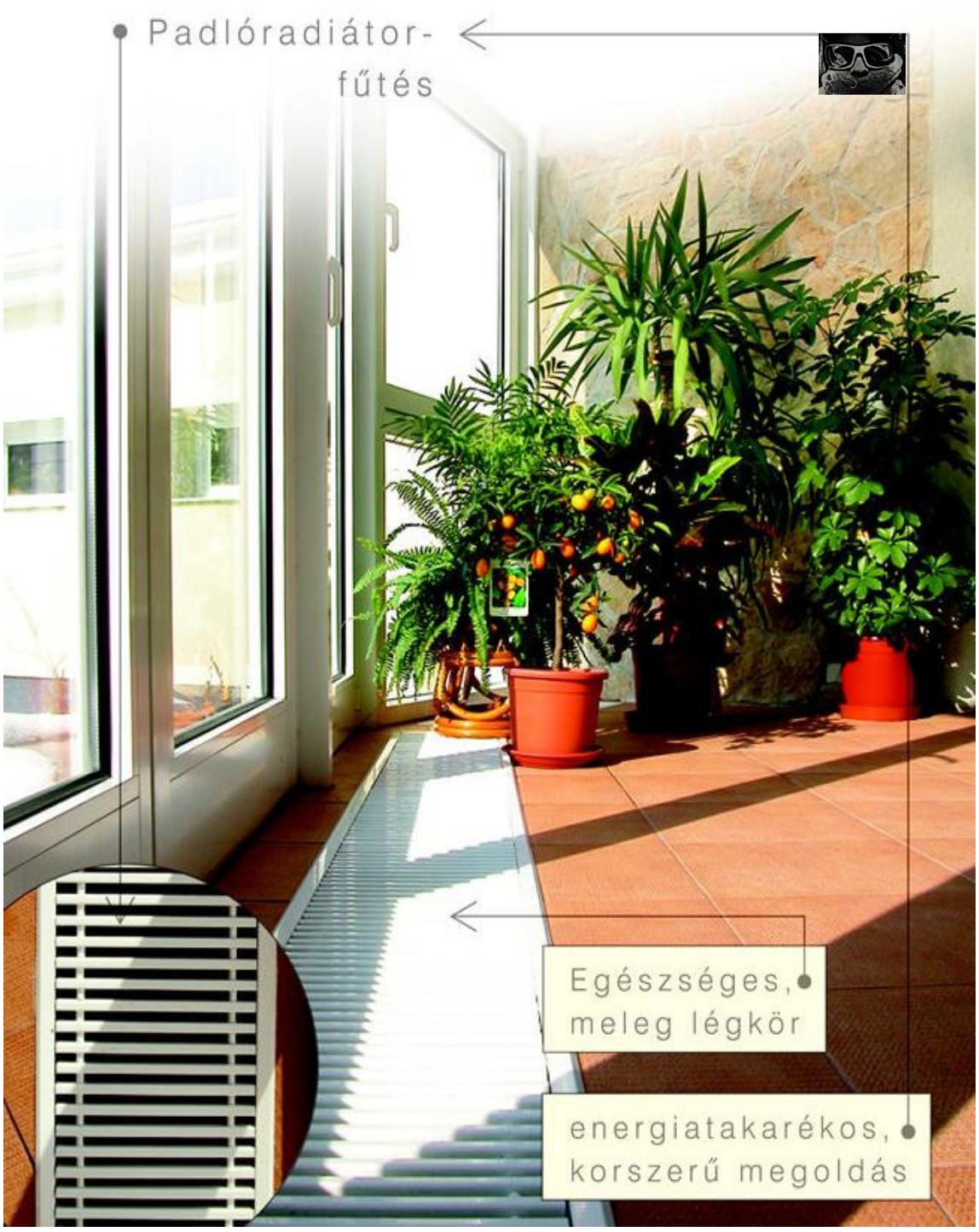

Elérhetőség:

www.perfekta.hu

info@perfekta.hu

+36 30 921 1992

1045 Budapest Elem u. 5-7
(bejárat a Bécsi utca felőli portánál)